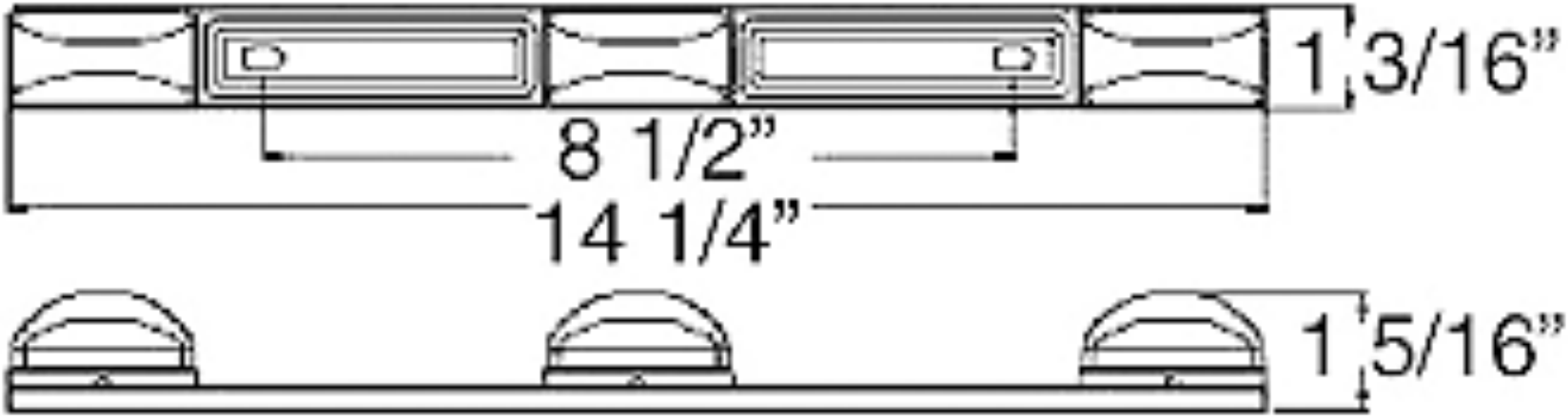
1 3/16”
8 1/2”
14 1/4”
1 5/16”