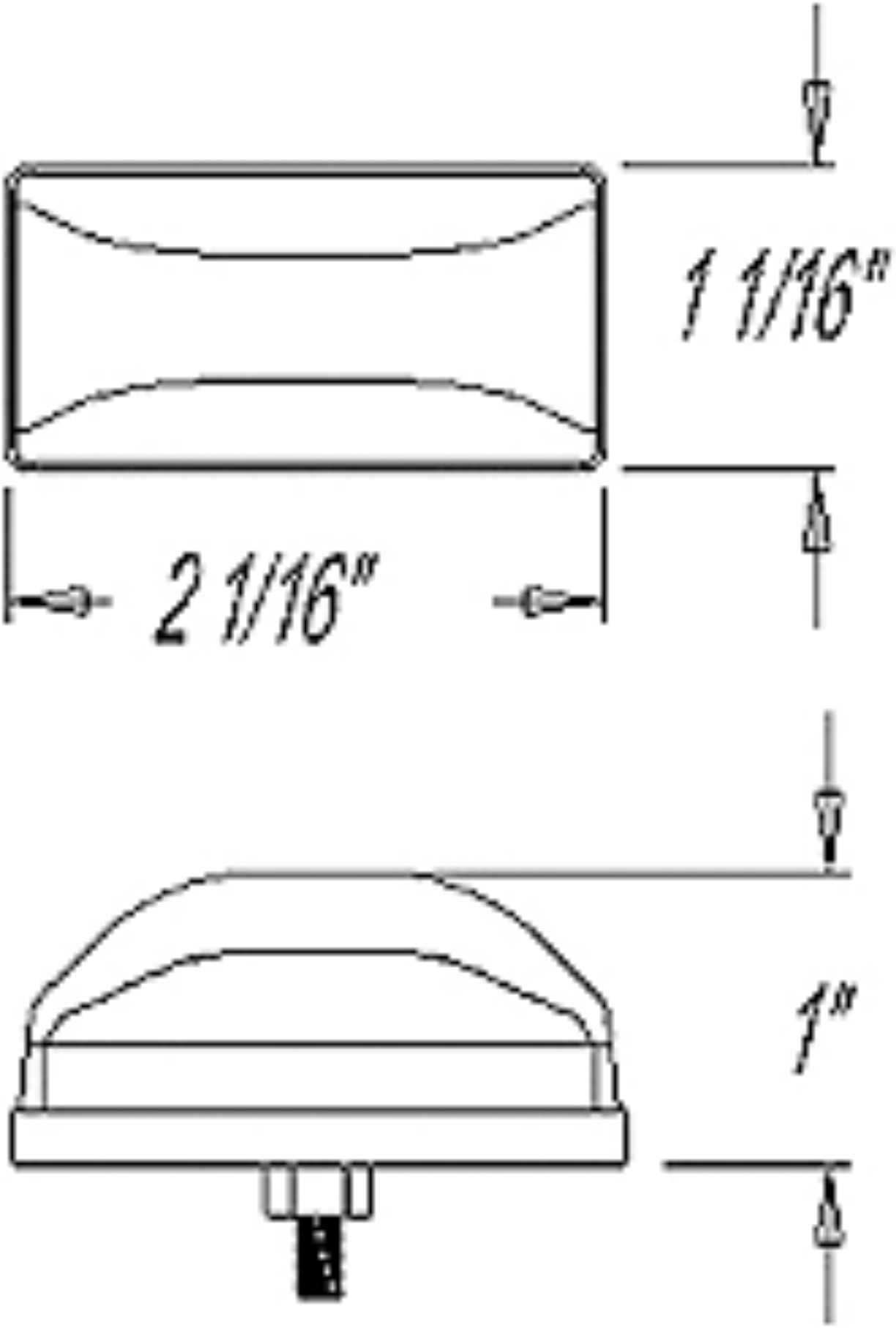
1 1/16"
2 1/16"
1"